DECKENBALKEN

BP.1

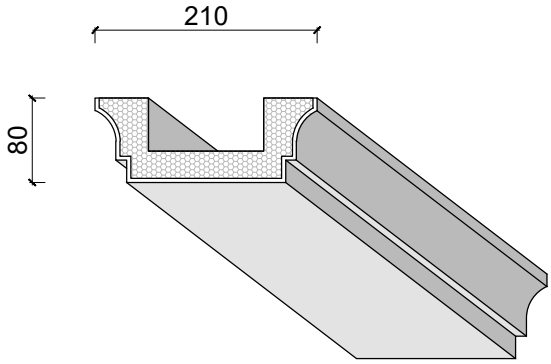

BP.2

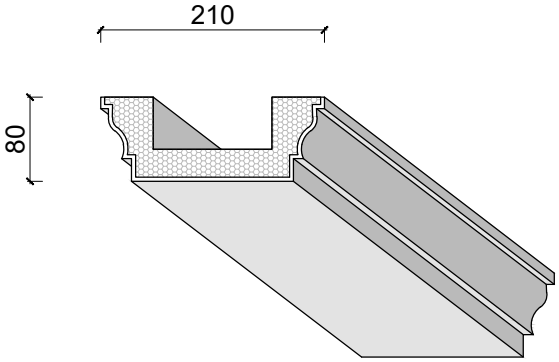

BP.3

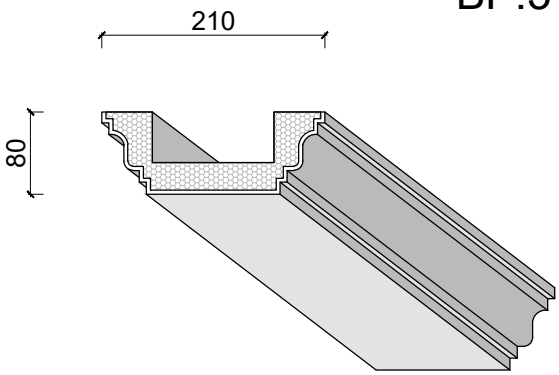

BP.4

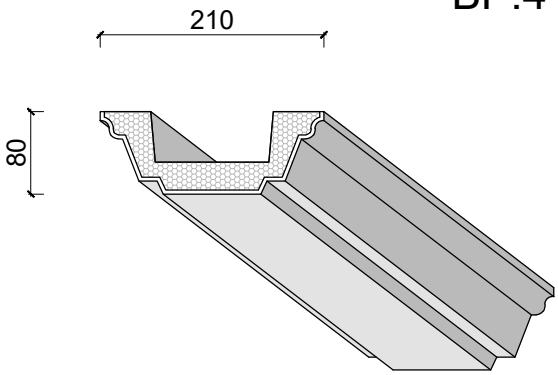

BP.5

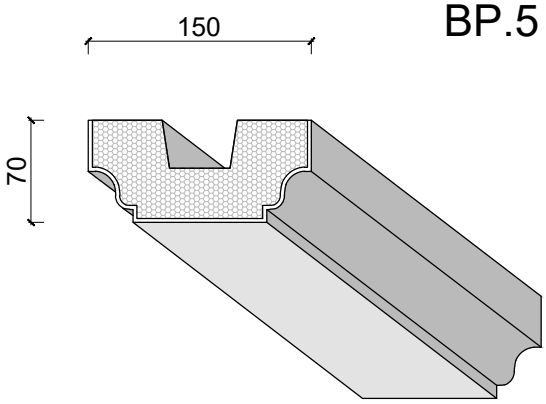

Damian Pelka
info@styroporstuck.de
Tel:+49 (0)2352 – 549452
Mobil: +49 (0)170 – 5191787
Birkenweg 11, 58762 Altena